No.	記　　事	年 月 日	担 当
△1			
△2			
△3			

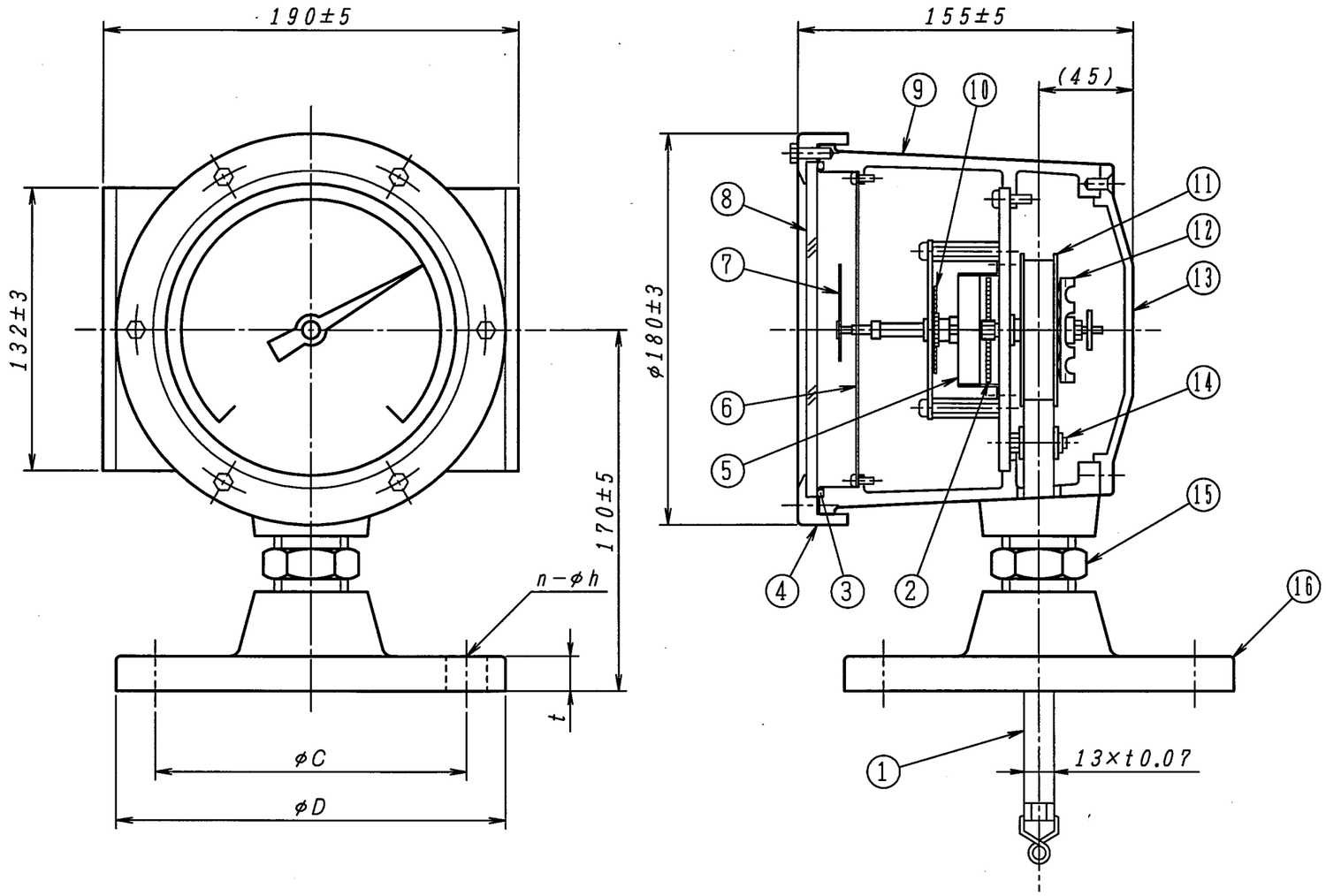

取付フランジ諸元表					
呼び方	D	t	C	n	h
JIS 5K−80A	180	16	145	4	19
JIS 5K−100A	200	16	165	8	19
JIS 10K−80A	185	18	150	8	19
JIS 10K−100A	210	18	175	8	19
JIS 10K−50A	155	16	120	4	19

No.	部品名	個数	材料	備考
16	フランジ	1	AC2A−F	
15	六角ニップル	1	FCMB	25A
14	プーリー	1	PTFE	
13	裏ぶた	1	AC2A−F	
12	微調整車	1	AC2A−F	
11	プーリー	1	AC2A−F	
10	歯車	2	C3710	
9	本体	1	AC2A−F	
8	ガラス	1	強化ガラス	
7	指針	1	C5191	
6	目盛板	1	A5052	
5	ぜんまいアッセンブリ	1	SUS304	
4	前カバー	1	AC2A−F	
3	Oリング	1	NBR	AS 568−256
2	歯車	2	S45C	焼入れ処理
1	テープ	1	SUS304	

検図	写図	設計	投影法	尺度	作成日
		塩崎	第三角法	NONE	'08.11. 6

品名　LG−100/LG−101
指針式液面計　本体図

株式会社 和興計測

図番　仕様検討図